ՑԱՆԿԱՊԱՏԻ ՏԱՐԲԵՐԱԿ Մ 1:25

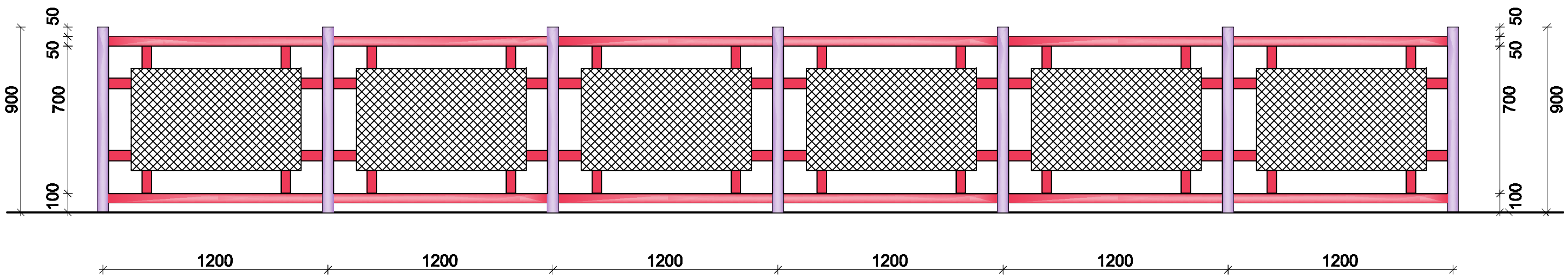

			ԲԱԿԱՑԻՆ ՏԱՐԱԾՔԻ ԽՍՀԱՐԱՊԱՐԱԿԻ ՎԵՐԱՆՈՐՈԳՄԱՆ ԵՎ ՊԱՀՊԱՆՄԱՆ ԱՇԽԱՏԱՆՔՆԵՐԻ ՆԱԽԱԳԻԾ ԱՐԱԲԿԻՐ ՎԱՐՉԱԿԱՆ ՇՐՋԱՆ , ՄԱՍՏԻԿՈՆՑԱՆՑ Փ 3,1և, ՇԻՐՎԱՆՇԱՀՆԵՑՈՒ Փ 6, 4 ՇԵՆՔԵՐԻ			
ՃԱՐՏԱՐԱՊԵՏ	Ա.ՊԱՊՈՅԱՆ		ՃԱՐՏԱՐԱՊԵՏԱ-ՇԻՆԱՐԱՐԱԿԱՆ ՄԱՍ	ՓՈՒԼ	ԹԵՐԹ	ԹԵՐԹԵՐ
				ԱՆ	10	10
			«ԱՐԱԲԿԻՐ ՆԱԽԱԳԻԾ» ՓԲԸ			